РЕГУЛЯТОР ДАВЛЕНИЯ
RP4D и RP4P

ОПИСАНИЕ

Регулятор давления ADCA RP4 односедельной конструкции, не требующий внешних источников питания, разработан для использования на воде и других жидкостях совместимых с материалами клапана.
Используется в качестве редукционного или перепускного клапана в различных технологических процессах, в которых требуется поддержание постоянного давления жидкости.

RP4D

ПРИНЦИП ДЕЙСТВИЯ

Редуцирование осуществляется за счет изменения сечения при перемещении диска клапана и, как следствие, изменения входящего потока жидкости. Управляющим элементом является пилотный клапан P-20 (см. IS P20D.01E), обвязанный внешней импульсной трубкой. Обвязка может отличаться в зависимости от назначения клапана, но всегда с основной функцией поддержания давления в пространстве над мембраной (RP4D) или поршнем (RP4P).

ОСНОВНЫЕ СВОЙСТВА

Прочная конструкция. Различные специальные исполнения по запросу.

ОПЦИИ:	Анти-кавитационное седло Версия перепускного клапана (SP4…)
ПРИМЕНЕНИЕ:	Вода, газы, прочие жидкости совместимые с материалами клапана.
ИСПОЛНЕНИЯ:	RP4DS– PN16 или PN40 мембранный RP4DI– PN16 или PN40 мембранный RP4PS – PN16 или PN40 поршневой RP4PI – PN16 или PN40 поршневой Индекс S : углерод.сталь Индекс I : нерж.сталь
ТИПОРАЗМЕРЫ:	DN 32 - DN 100
ПРИСОЕДИНЕНИЯ:	Фланцы по EN 1092-1 PN16 или PN40 Фланцы по ANSI по запросу
МАКС.ПЕРЕПАД. ДАВЛЕНИЯ	Со стандартным плунжером – 10 бар С перфорированным плунжером – 10-20 бар
УСТАНОВКА:	Горизонтально. Перед клапаном необходимо установить сетчатый фильтр.

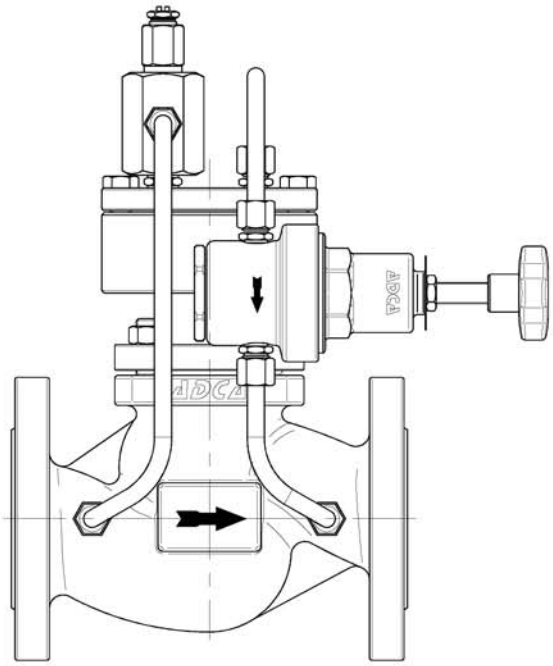

RP4P

МАРКИРОВКА CE (PED - Европ.директива 97/23/EC)		
PN 16	**PN 40**	**Category**
DN32 - DN50	DN32	SEP - ст. 3, параграф3
DN65 - DN100	DN40 - DN80	1 (CE Marked)
/	DN100	2 (CE Marked)

ОГРАНИЧЕНИЯ ПО ПРИМЕНЕНИЮ

RP4...S - PN16 *		RP4...I - PN16 *		RP4...S - PN40 *		RP4...I - PN40 *	
Давление	**Температура**	**Давление**	**Температура**	**Давление**	**Температура**	**Давление**	**Температура**
16 бар	-10 /120º C	16 бар	-10 /50º C	40 bar	-10 /50º C	40 бар	-10 /50º C
13,3 бар	200 ºC	13,4 бар	200 ºC	33,3 bar	200 ºC	33,7 бар	200 ºC
12,1 бар	250 ºC	12,7 бар	250 ºC	27,6 bar	300 ºC	29,7 бар	300 ºC
11 бар	300 ºC	11,8 бар	300 ºC	25,7 bar	350 ºC	28,5 бар	350 ºC
10,2 бар	350 ºC	11,4 бар	350 ºC	23,8 bar	400 ºC	27,4 бар	400 ºC

* Классификация в соотв. с EN1092-1:2007

Ограничения по температуре обусловлено пределом используемых компонентов: уплотнения, мембраны, т.д.

МАТЕРИАЛЫ

Поз.	*НАИМЕНОВАНИЯ*	*RP4DS*	*RP4DI*
1	Корпус клапана	ASTM A216WCB / 1.0619 ; GP240GH / 1.0619	CF8M / 1.4408
2	Пилотный клапан	AISI316 / 1.4401	AISI316 / 1.4401
3	Игольчатый клапан	AISI316 / 1.4401	AISI316 / 1.4401
4	Шток	Нерж.сталь	Нерж.сталь
5	Пружина	AISI302 / 1.4300	AISI302 / 1.4300
6	Крышка	CF8M / 1.4408	CF8M / 1.4408
7	Прокладка	без асбеста	без асбеста
8	Мембрана	Резина	Резина
9	Прокладка	NBR	NBR
10	Привод	Сталь	Нерж.сталь
11,12	Болты	Сталь 8.8	A2-70

РАЗМЕРЫ RP4D (мм)

DN	*A*	*B*	*Масса, Кг*
32	180	195	17
40	200	200	18,8
50	230	210	26,5
65	290	245	32
80	310	248	38
100	350	255	54

*Примерные размеры и вес. Для уточнения обращайтесь к дистрибьютору.

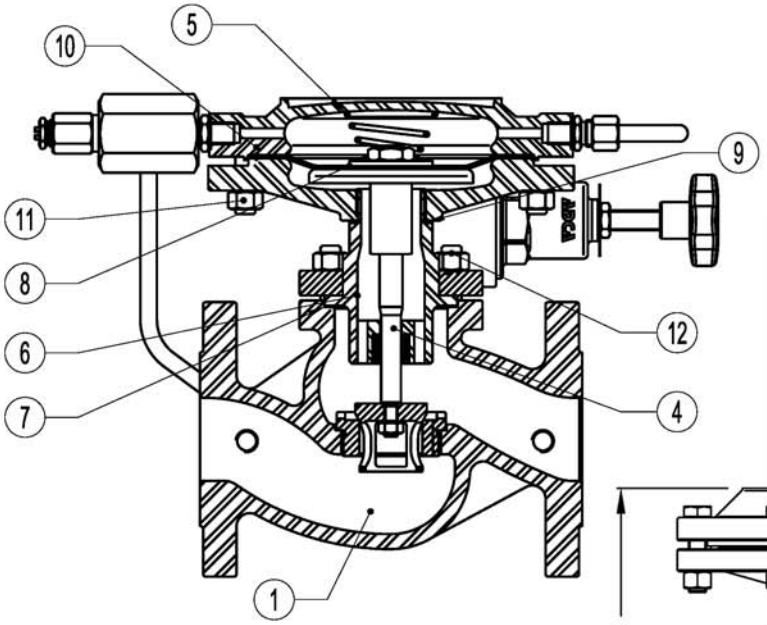

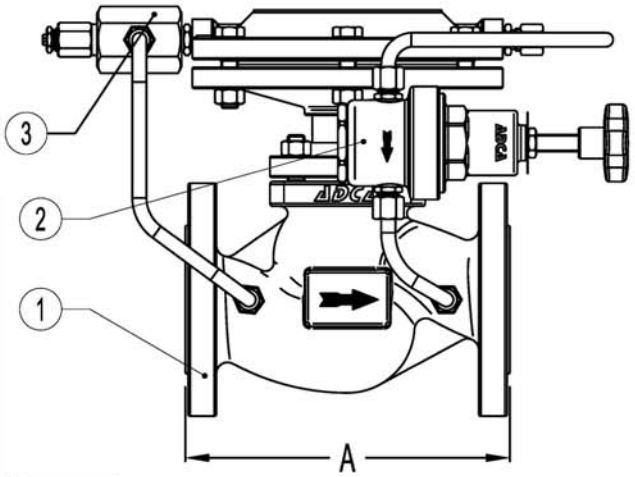

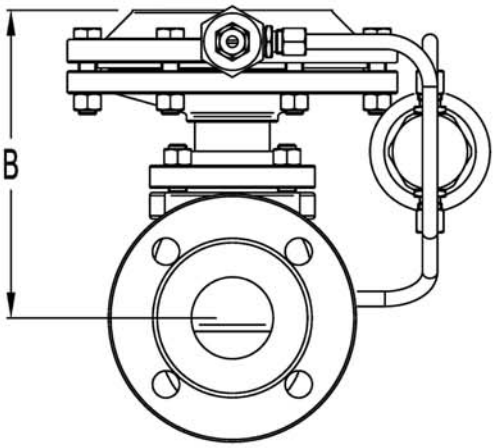

ПАРАМЕТРЫ РАСХОДА

DN	RP4D Kvs (м3/ч) Полн.проход Станд.плунжер	RP4D Kvs (м3/ч) Полупроходн. Станд.плунжер	RP4P Kvs (м3/ч) Полн.проход Станд.плунжер	RP4P Kvs (м3/ч) Полупроходн. Станд.плунжер	RP4P Kvs (м3/ч) Перфорир. плунжер
32	15,4	--	15,4	11,7	11,8
40	22,2	--	22,2	19,2	18
50	40,1	--	40,1	27,7	28
65	--	49	63,4	49	48
80	--	79,2	89,7	79,2	74
100	--	112,1	136,7	112,1	115

Kvs в м3/ч , Размеры: см. IS PV10.00 E ; Для перевода Kvs = Cv(US) x 0,855

ГАБАРИТЫ RP4P (мм)

DN	A	B	Масса Кг
32	180	275	19,2
40	200	280	22
50	230	290	29
65	290	325	34
80	310	328	40,5
100	350	335	56

*Примерные размеры и вес. Для уточнения обращайтесь к дистрибьютору.

МАТЕРИАЛЫ
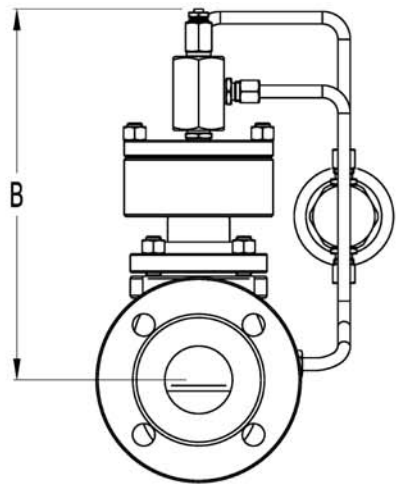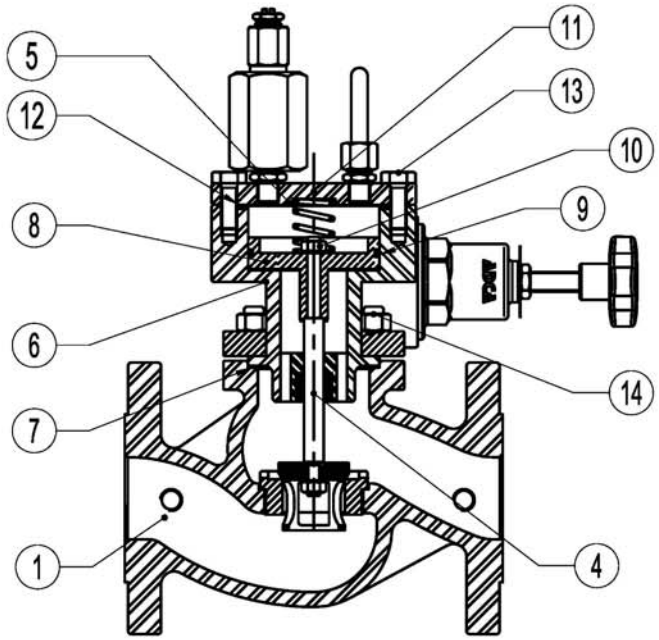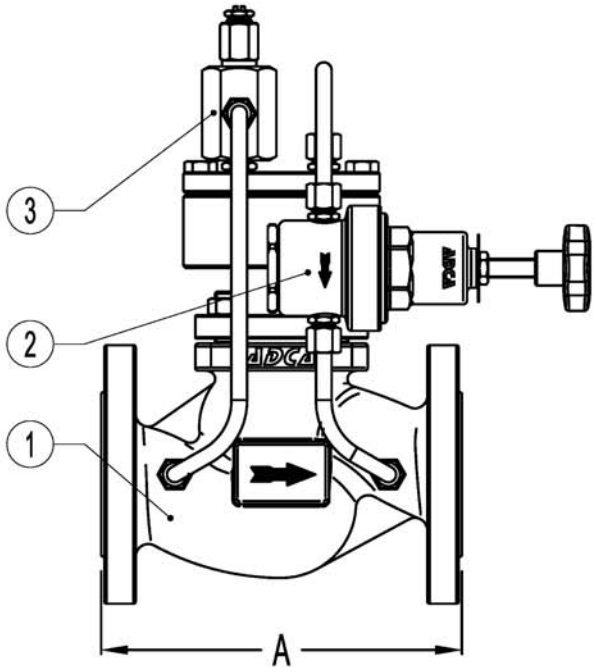
ПОЗ.	НАИМЕНОВАНИЕ	RP4PS	RP4PI
1	Корпус клапана	ASTM A216WCB / 1.0619 ; GP240GH / 1.0619	CF8M / 1.4408
2	Пилотный клапан	AISI316 / 1.4401	AISI316 / 1.4401
3	Игольчатый клапан	AISI316 / 1.4401	AISI316 / 1.4401
4	Шток	Нерж.сталь	Нерж.сталь
5	Пружина	AISI302 / 1.4300	AISI302 / 1.4300
6	Крышка	CF8M / 1.4408	CF8M / 1.4408
7	Прокладка	Без асбеста	Без асбеста
8	Поршень	AISI316 / 1.4401	AISI316 / 1.4401
9	О-уплотнение	NBR	NBR
10	Гайка	A2-70	A2-70
11	Крышка	S355J2G3 / 1.0570	AISI316 / 1.4401
12	О-уплотнение	NBR	NBR
13	Болты	Сталь 8.8	A2-70